第6回東日本クラブカップ青森県予選大会

会　期　平成25年8月24日（土）（雨天順延）
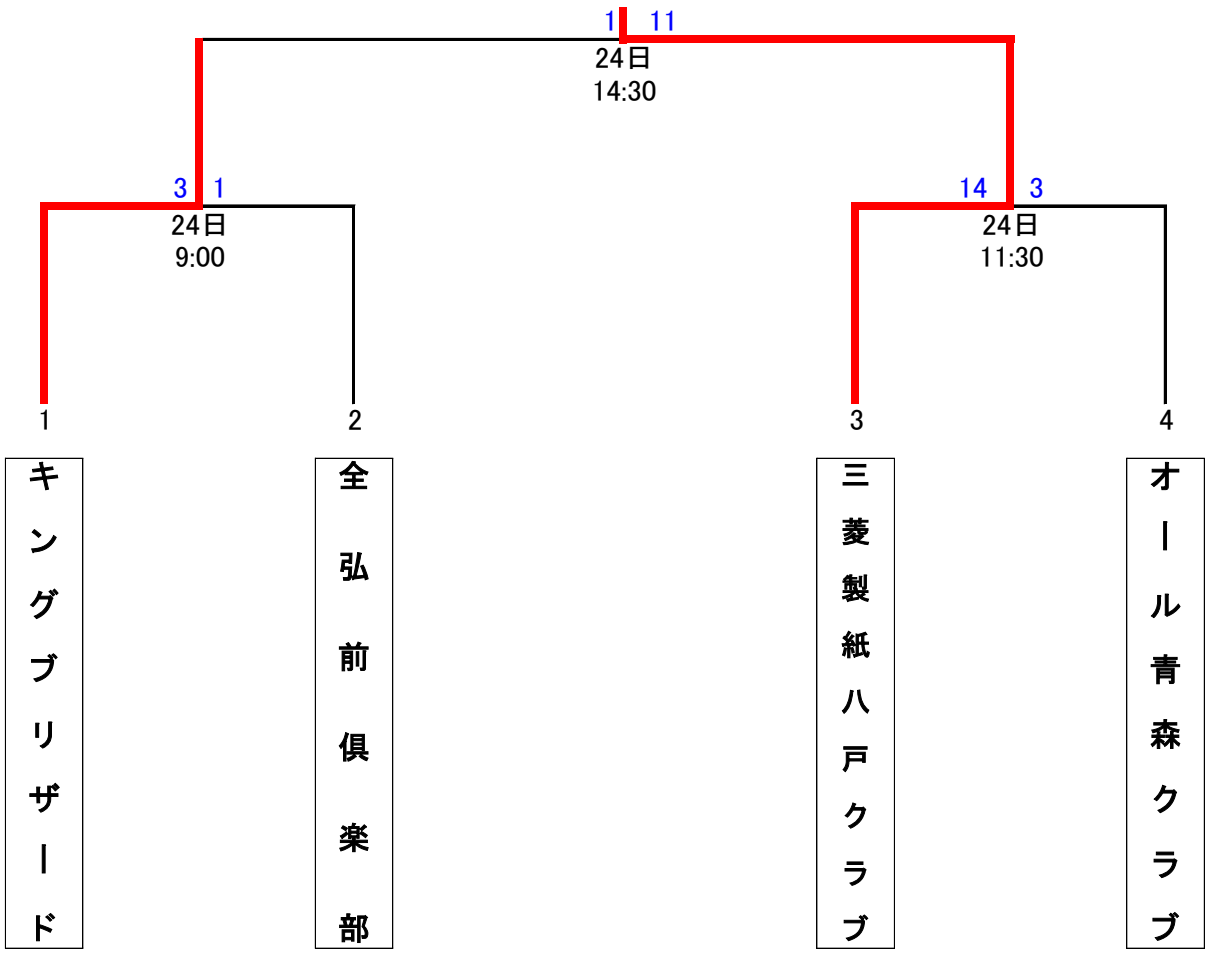
会　場　六戸町：メイプルスタジアム